第31回神栖杯ミニバスケットボール大会　女子組合せ

平成28年12月24日（土），25日（日）

【24日会場：波崎体育館】

WA	息栖	龍北	カプリス	順位
息栖				
龍北				
カプリス				

WB	LM	AT	羽生	順位
LM				
AT				
羽生				

WC	波崎	森山	大久保	順位
波崎				
森山				
大久保				

WD	延方	五軒	北浦	順位
延方				
五軒				
北浦				

【24日会場：横瀬小学校】

WE	軽野	津知	南飯田	順位
軽野				
津知				
南飯田				

WF	横瀬	ゲッツ	河内	順位
横瀬				
ゲッツ				
河内				

WG	植松	鹿島	高野	順位
植松				
鹿島				
高野				

WH	高松	北条	石下	順位
高松				
北条				
石下				

【25日会場：市民体育館Aコート】

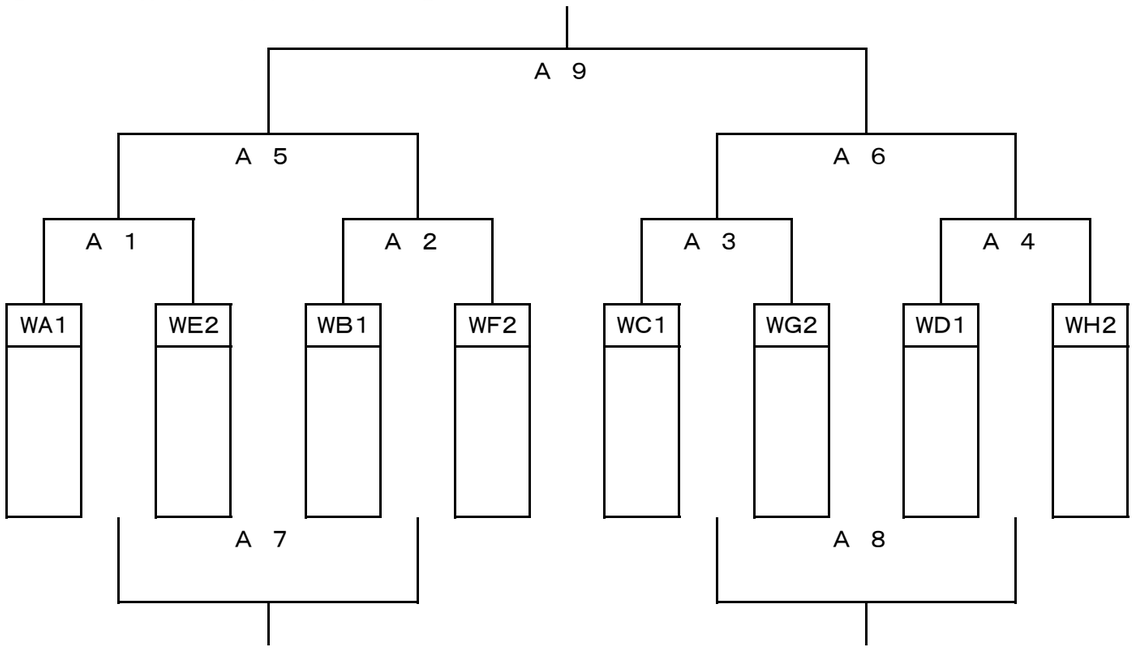
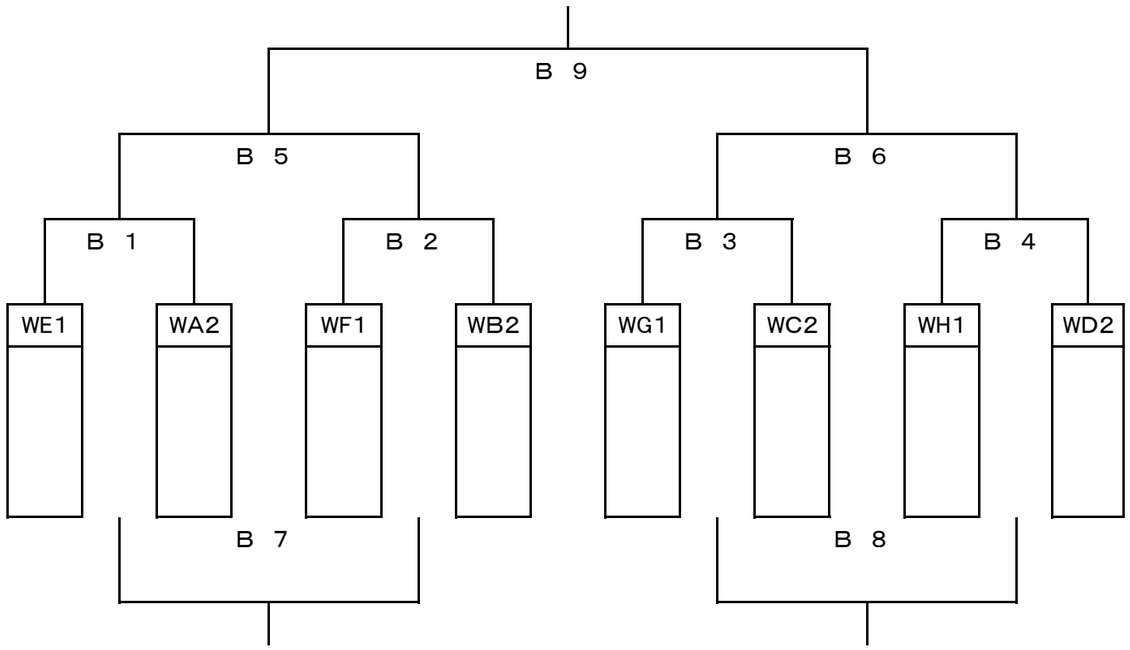
【25日会場：市民体育館Bコート】