平成29年度　第32回　神栖杯　男子組合せ

1日目

深芝小学校

Ma	波崎	大同西	森山
波崎			
大同西			
森山			

深芝小学校

Mb	横瀬	茨城町	伊奈
横瀬			
茨城町			
伊奈			

深芝小学校

Mc	息栖	ファイターズ	潮来ダンク
息栖			
ファイターズ			
潮来ダンク			

深芝小学校

Md	ツインズ	三笠	羽生
ツインズ			
三笠			
羽生			

軽野小学校

Me	植松	河内	坂本
植松			
河内			
坂本			

軽野小学校

Mf	軽野	春日	諸川
軽野			
春日			
諸川			
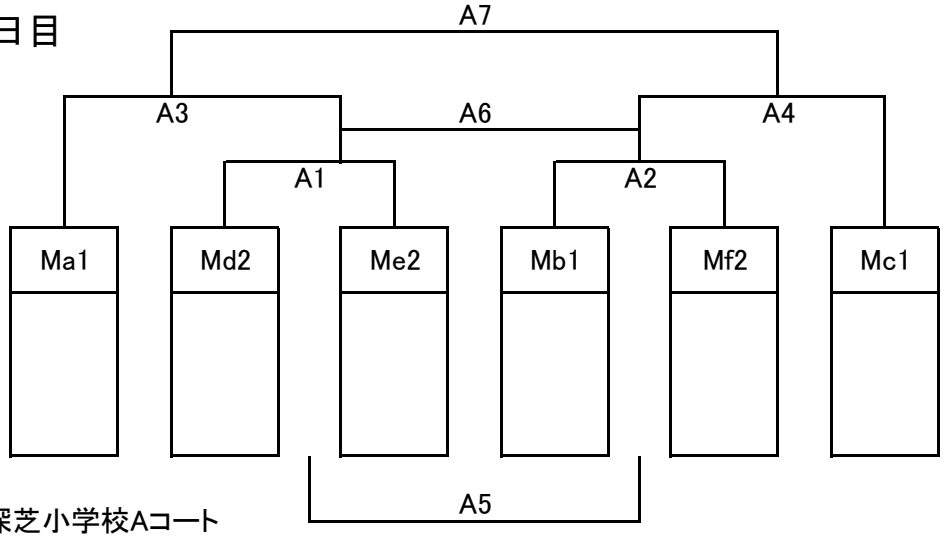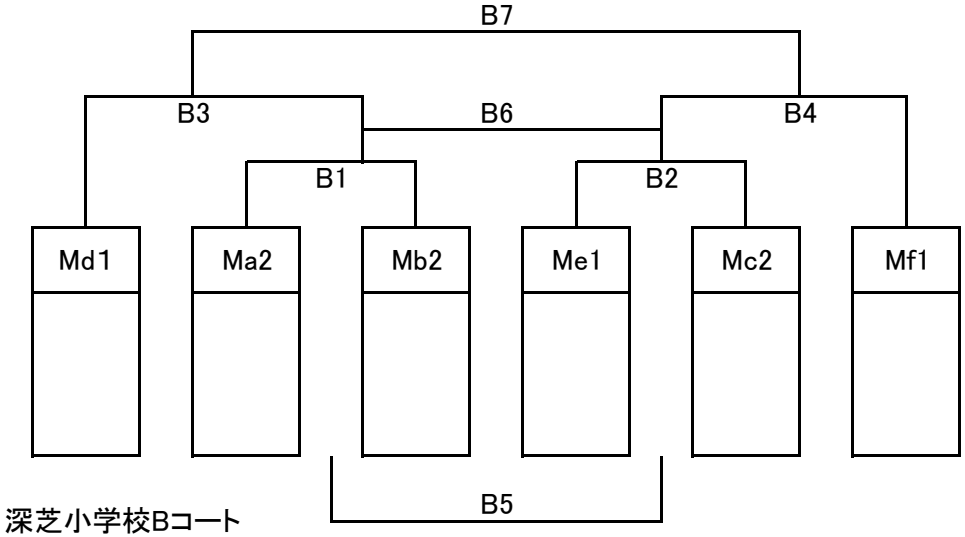
2日目